SKLADOVACÍ A MANIPULAČNÍ POLOHA SESTAVY
POSITION FOR STORAGE AND MANIPULATION
МЕСТО ДЛЯ УСЛОВИЯ ХРАНЕНИЯ И ТРАНСПОРТИРОВКИ

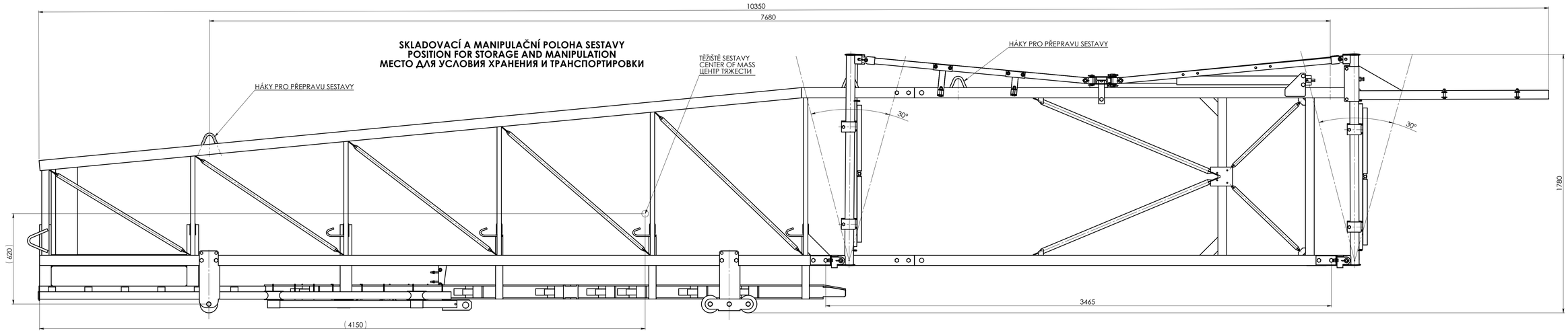

PRACOVNÍ POLOHA SESTAVY
WORKING POSITION
РАБОЧЕЕ ПОЛОЖЕНИЕ

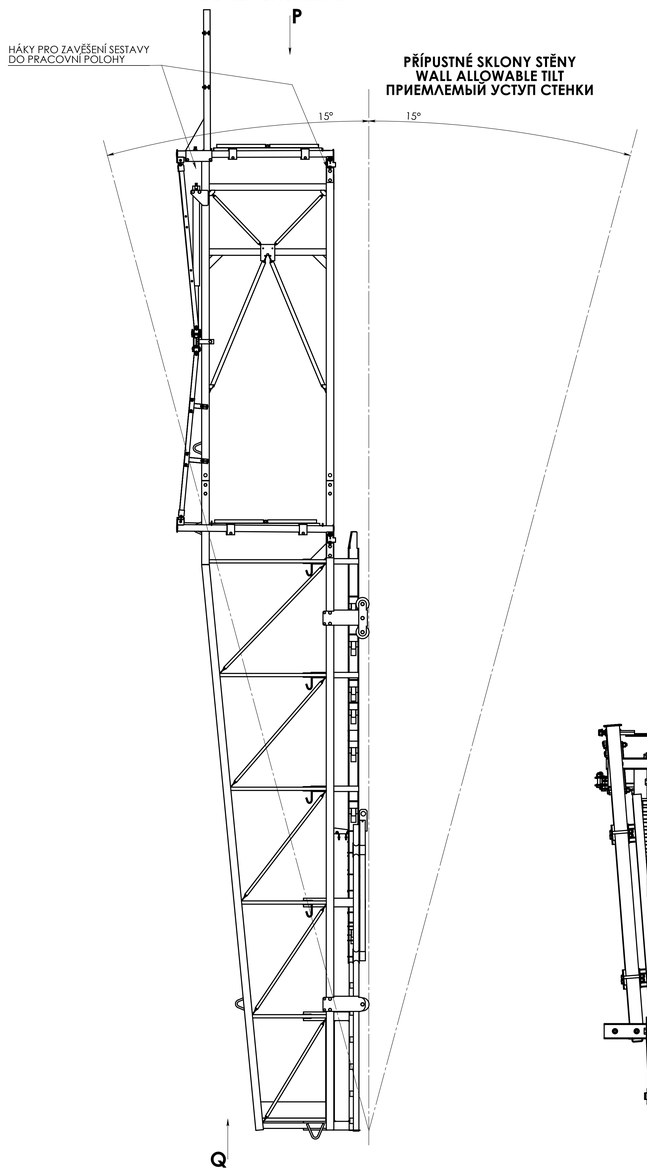

PŘÍPUSTNÉ SKLONY STĚNY
WALL ALLOWABLE TILT
ПРИЕМЛЕМЫЙ УСТУП СТЕНКИ

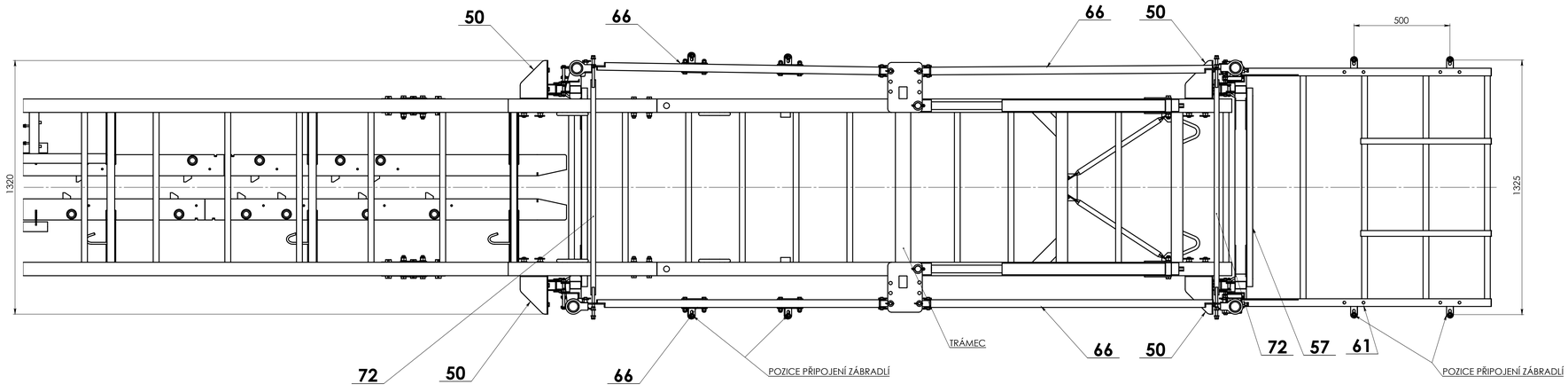

MONTÁŽ ZÁKLADNY VAHADLA

DETAIL B
(1 : 2)

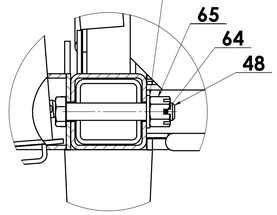

MONTÁŽ VAHADLA

DETAIL A
(1 : 2)

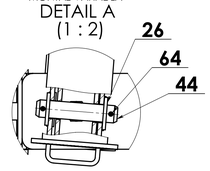

Q M(1:10)

POHLED ZESPODU

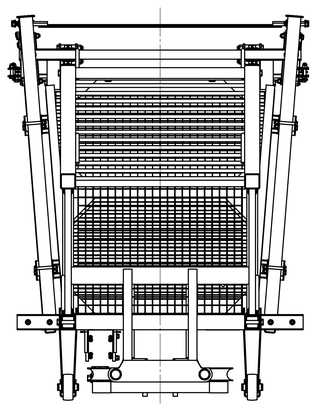

P M(1:10)

POHLED ZESHORA

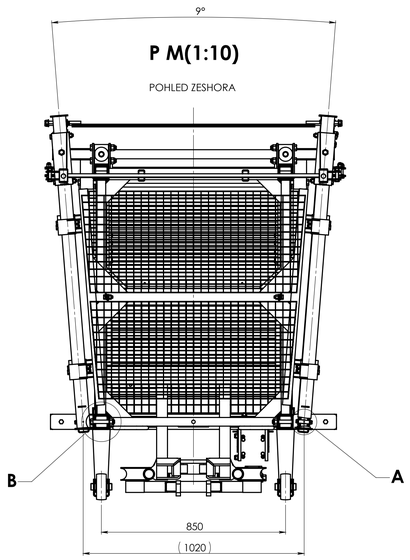

POZNÁMKA	POČET KUSŮ	MĚŘÍTKO	HMOTNOST [kg]	REVIZE	PAMĚ ČÍSLO
	1	1:10	1154	0	3

MATERIÁL		NEKOTOVANÉ HRANY ZKOSENÍ NEBO ZAOBLENÍ	TŘÍDA PŘESNOSTI ISO 2768 -m , -K
POLOTOVAR			TOLEROVÁNÍ ISO 8015 - ANO
VYPRACOVAL	Ing. Martin Tiefenbach	REVIZE MODELU A-1.F	CHRÁNĚNO DLE ISO 16016
KONTAKT	+420 776 706 249 DATUM: 5. září 2016 12:44:01		PROMÍTANÉ
KONTROLOVAL	Ing. Martin Tiefenbach	PROJEKT	STOŽÁR SOUBORU ZAŘÍZENÍ PRO TAŽENÍ CH-V
SCHVÁLIL	Ing. Tomáš Novotný	SKUPINA	

ZLOŽENÍ V LAYTNCTIV
Odlišný pohled, uložené pohledy, kontrolovaný PROFI soubor je zakázán

MIKROCHLADÍČ PRAHA s.r.o.
Podolská 230, 170 00 Praha
www.mikrochladici.cz

STOŽÁR

LISTŮ 1 / LIST 1 FORMÁT A0

-

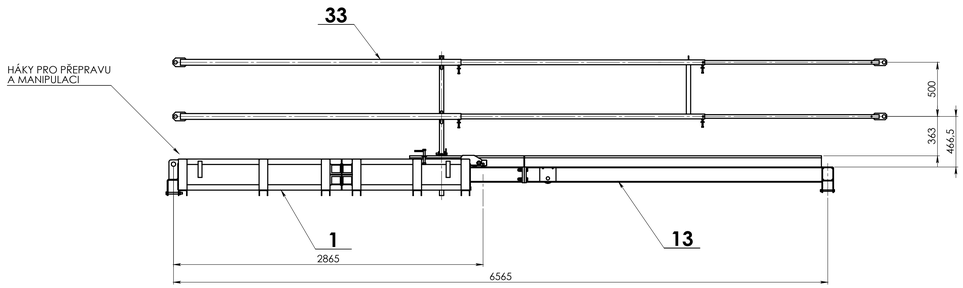

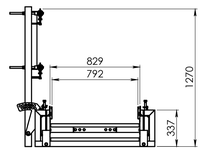

LÁVKA V MINIMÁLNÍ POLOZE
M 1:10

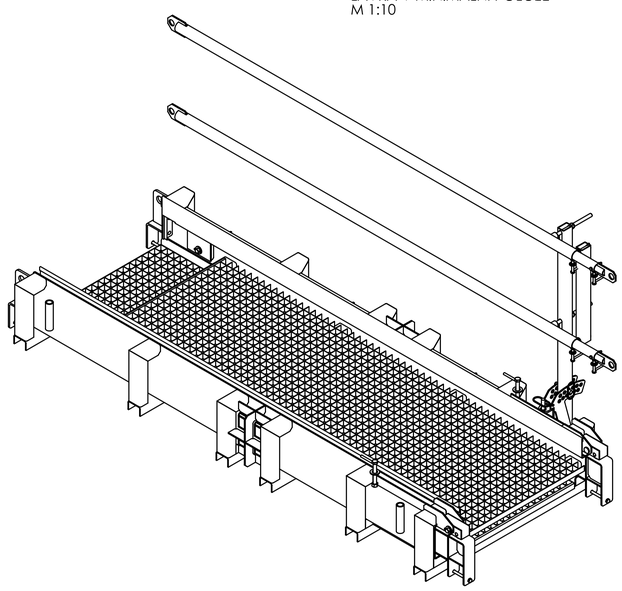

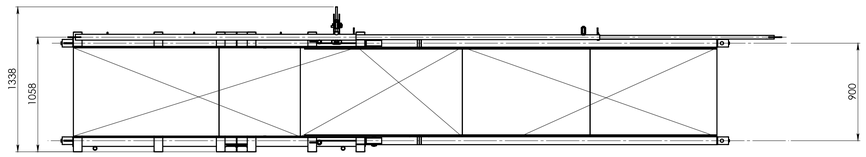

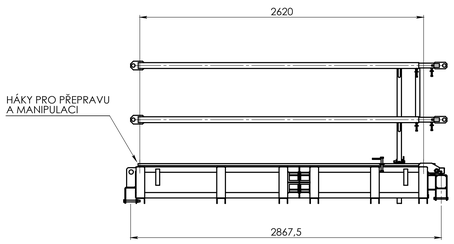

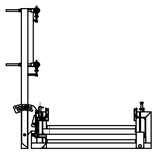

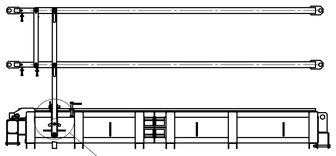

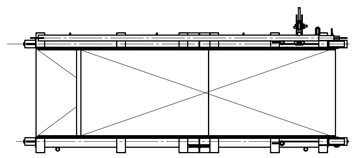

DETAIL C
MĚŘÍTKO 1 : 2

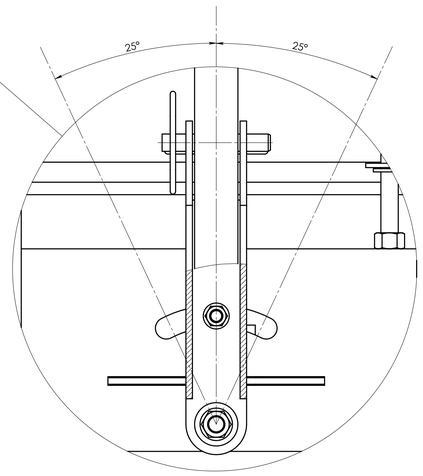

POZNÁMKA	POČET KUSŮ: 1	MĚŘÍTKO: 1:20	HMOTNOST [kg]: 557	REVIZE: 0	PARÉ ČÍSLO: 3
MATERIÁL		NEKÓTOVANÉ HRANY: TŘÍDA PŘESNOSTI ISO 2768 - m		ZLOŽENÍ V LAYOUTU: Odkazy jsou pouze informační. Zobrazení částí sestavy je zakázáno.	
POLOTOVAR		ZIOSENÍ NEBO ZAOBLENÍ: 0,3 0,3	TOLERANCE: ISO 8015 - ANSI		
VYPRACOVAL: Ing. Martin Tiefenbach	REVIZE MODELU: A-10		OHÁRÁNÍ DLE: ISO 10016		
KONTAKT: +420 776 706 249 DATUM: 5. září 2016 12:55:39			PROMÍTÁNÍ:		
KONTROLOVAL: Ing. Martin Tiefenbach		PROJEKT: LÁVKA SOUBORU ZAŘÍZENÍ PRO TAŽENÍ CH.V.		MIKROOVLÁDČ PRAHA s.r.o. Pražská 202, 270 07 Slaný www.mikroovladac.cz	
SCHVÁLIL: Ing. Tomáš Novotný		SKUPINA:			
UNIVERZÁLNÍ LÁVKA			-		
LISTŮ 1 / LIST 1		FORMÁT A0			

ŘEZ C-C
MĚŘÍTKO 1 : 2

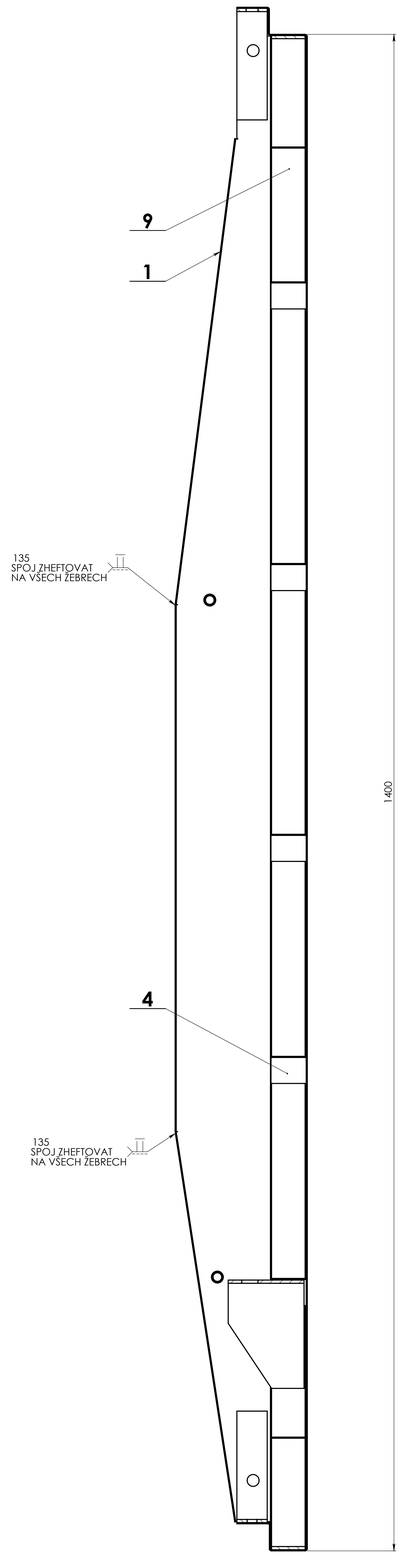

ŘEZ B-B
MĚŘÍTKO 1 : 1

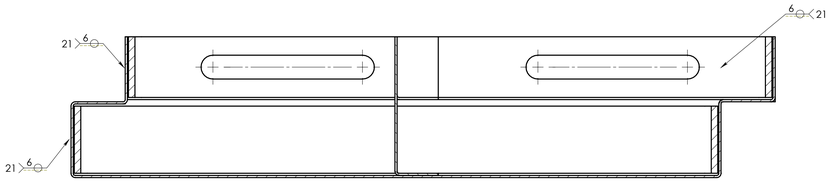

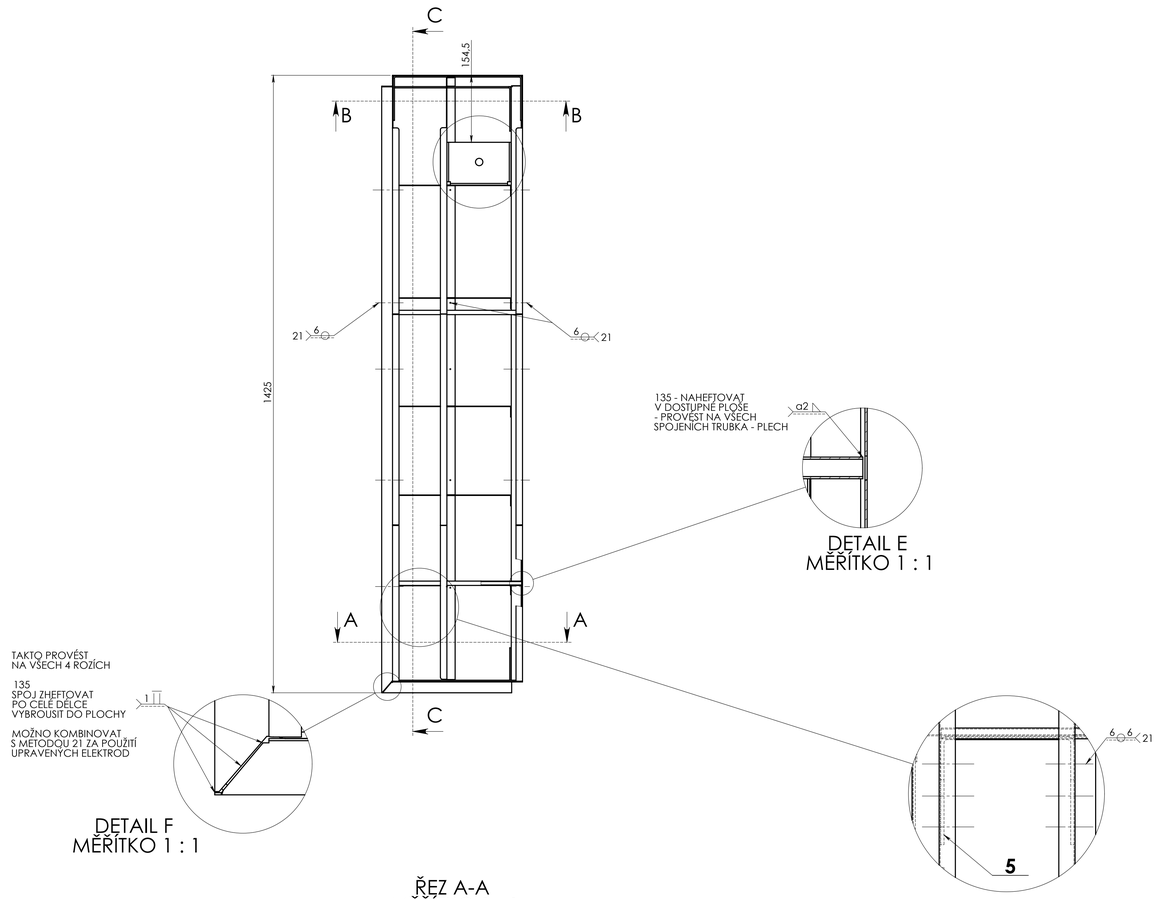

DETAIL E
MĚŘÍTKO 1 : 1

DETAIL F
MĚŘÍTKO 1 : 1

DETAIL G
MĚŘÍTKO 1 : 2

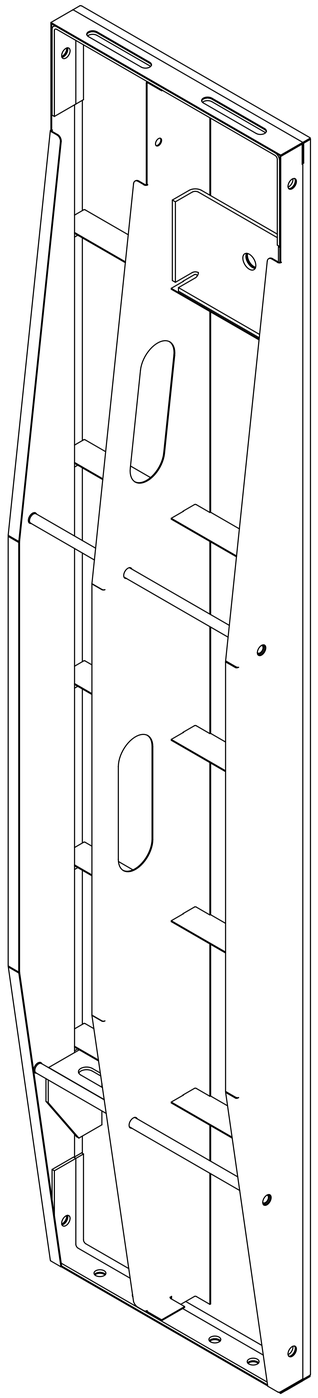

ŘEZ A-A
MĚŘÍTKO 1 : 1

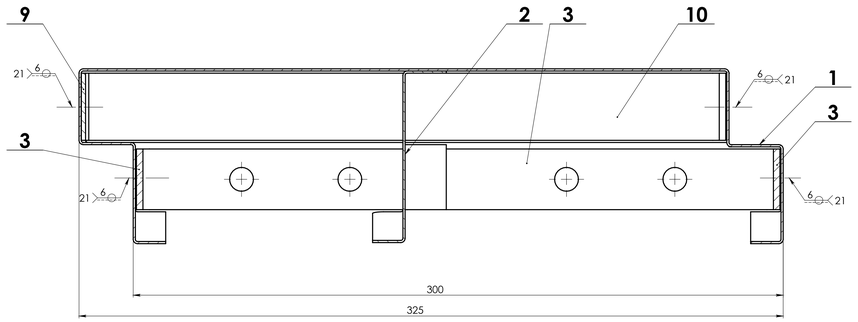

BEDNICÍ DESKA VE VARIANTÁCH: 150, 300, 450, 570, 600, 450-600 MM
FORMWORK PARTS IN VARIATIONS: 150, 300, 450, 570, 600, 450-600 MM
ЧАСТИ ОПАЛУБКИ ВО ВАРИАНТАХ: 150, 300, 450, 570, 600, 450-600ММ

POZNÁMKA	POČET KUSŮ	MĚŘÍTKO	HMOTNOST [kg]	REVIZE	PARÉ ČÍSLO
	1	1:5	12.0	0	3

MATERIÁL		NEKOTOVANÉ HRANY	TŘÍDA PŘESNOSTI ISO 2768 -m-, -K-
POLOTOVAR			TOLEROVÁNÍ ISO 8015 - ANSI
VYPRACOVAL	Ing. Martin Tiefenbach	REVIZE MODELU A DS	CHRÁNĚNO DLE ISO 16016
KONTAKT	+420 776 706 249 DATUM S. září 2016 12:45:05		PROMÍTANÉ
KONTROLOVAL	Ing. Martin Tiefenbach	PROJEKT	Posouvné lešení pro stavbu chladicí věže
SCHVÁLIL	Ing. Tomáš Novotný	SKUPINA	Překládané bednění 1.4 m

OLIŠOVÝ VLASTNICTVÍ
Tento dokument nesmí být kopírován bez souhlasu majitele, kterému je zabezpečen.

MIKROCHALUPY PRAHA s.r.o.
Hlubočepy, 152 00 Praha
www.mikrochalupy.cz

BEDNICÍ DESKA 300

LISTŮ 1 / LIST 1 FORMÁT A0

-

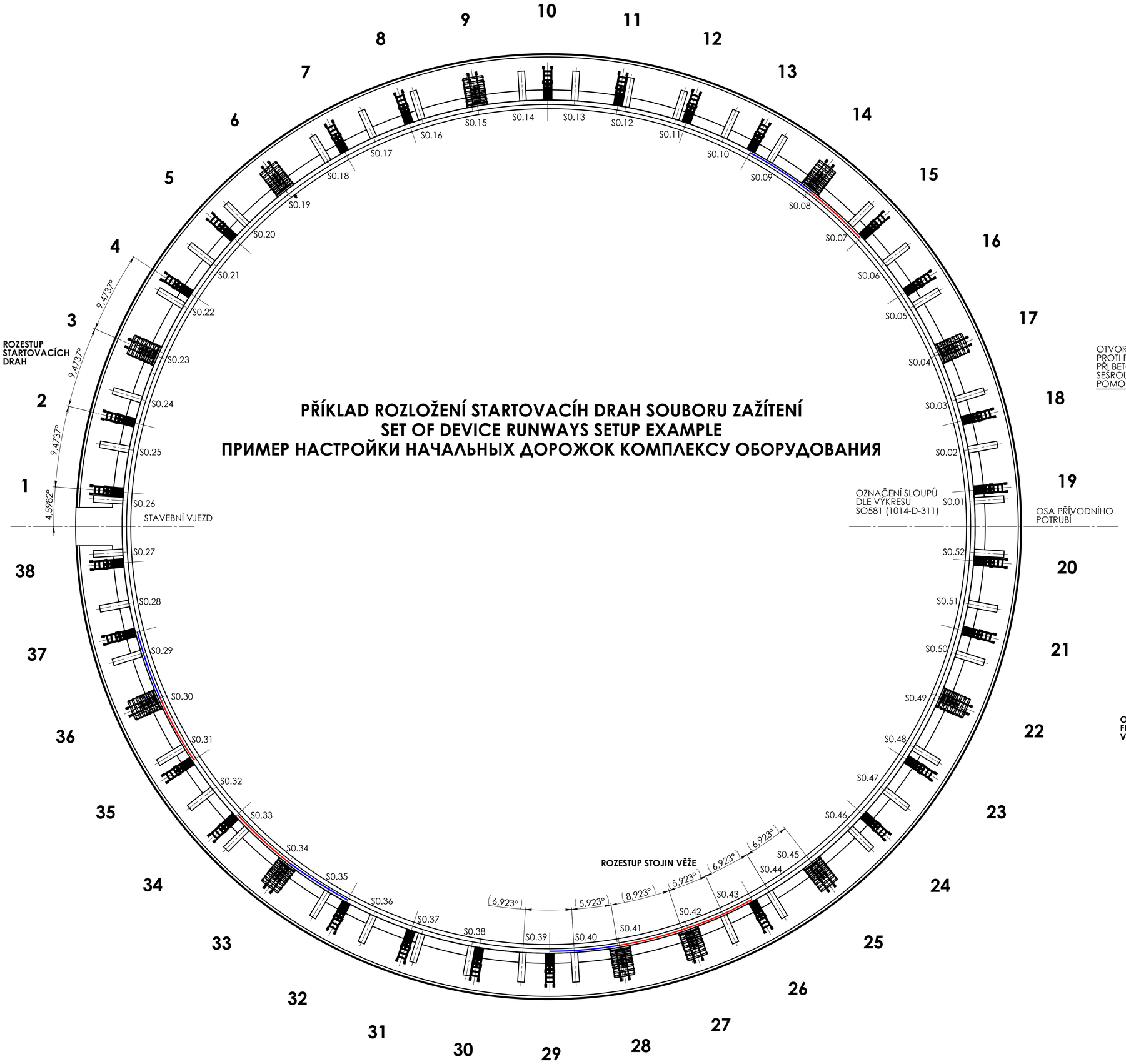

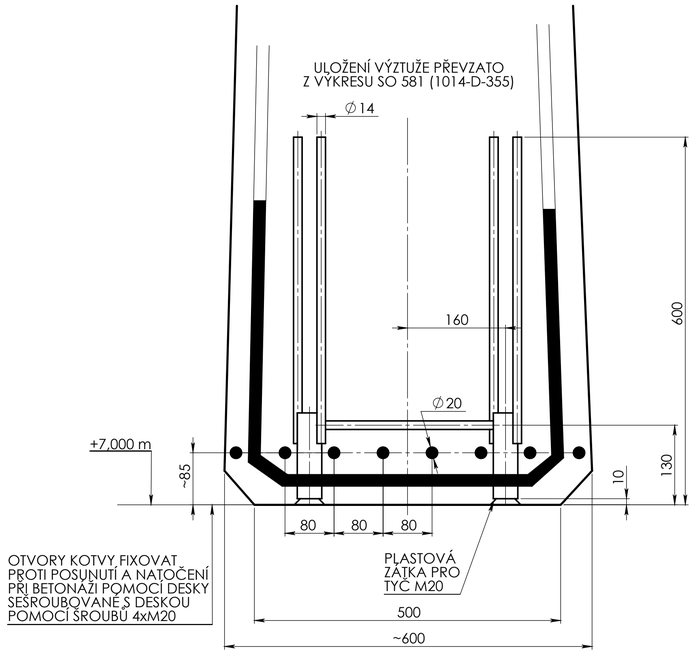

ULOŽENÍ KOTEV PRO STARTOVACÍ DRÁHY V PRVNÍM PÁSKU (NÁVODNÍM KŘÍDLE) M1:5

VÝKRES KOTVY 04-96SD-0-1-KS-02
POTŘEBNÝ POČET KOTEV - 38*2=76 ks

SKUTEČNÝ ŘEZ JE POD NÁKLONEM 17°

KOTVY JSOU ULOŽENY **ROVNOBĚŽNĚ** S OSOU STARTOVACÍ DRÁHY BEZ OHLEDU NA ZAKŘIVENÍ PÁSKU

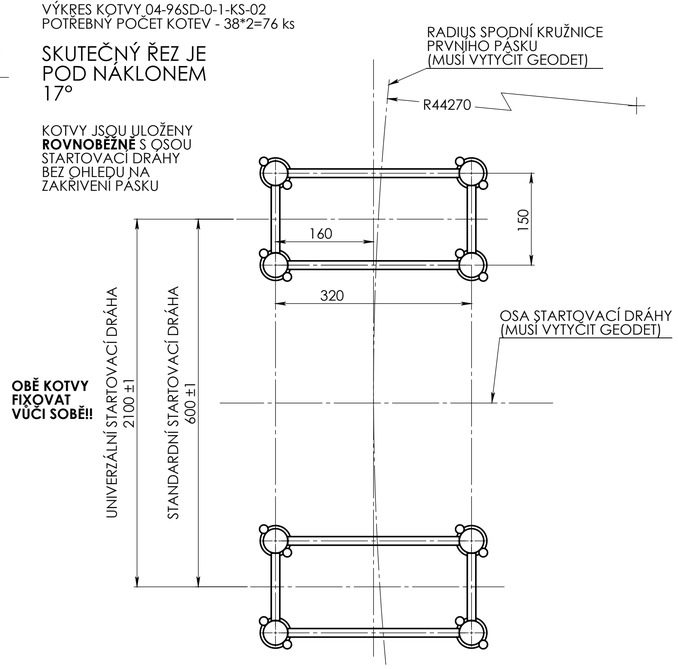

OBĚ KOTVY FIXOVAT VŮČI SOBĚ!!

POZNÁMKA	POČET KUSŮ	MĚŘÍTKO	HMOTNOST [kg]	REVIZE	PARÉ ČÍSLO
		1:200	64032	A	3

MATERIÁL
POLOTOVAR
VYPRACOVAL Ing. Martin Tiefenbach — REVIZE MODELU A-19
KONTAKT +420 776 706 249 DATUM 5. září 2016 12:52:21
KONTROLOVAL Ing. Martin Tiefenbach
SCHVÁLIL Ing. Tomáš Novotný

NEKÓTOVANÉ HRANY - ZKOSENÍ NEBO ZAOBLENÍ 0,3 0,3
TŘÍDA PŘESNOSTI ISO 2768 -m-, -K-
TOLEROVÁNÍ ISO 8015 - ANO
CHRÁNĚNO DLE ISO 16016
PROMÍTÁNÍ
PROJEKT Soubor zařízení pro tažení CH.V.
SKUPINA Startovací dráhy

DUŠEVNÍ VLASTNICTVÍ
Veškerá práva vyhrazena
Posloupnost Vlastní osobám je zakázáno.
MIKROCHLADIČE PRAHA s.r.o.
Podolská 255, 270 01 Jesenice
www.mikrochladice.cz

ROZLOŽENÍ STARTOVACÍCH DRAH
LISTŮ 1 / LIST 1 FORMÁT A1
-